KATALOG CZĘŚCI

HORTMASZ

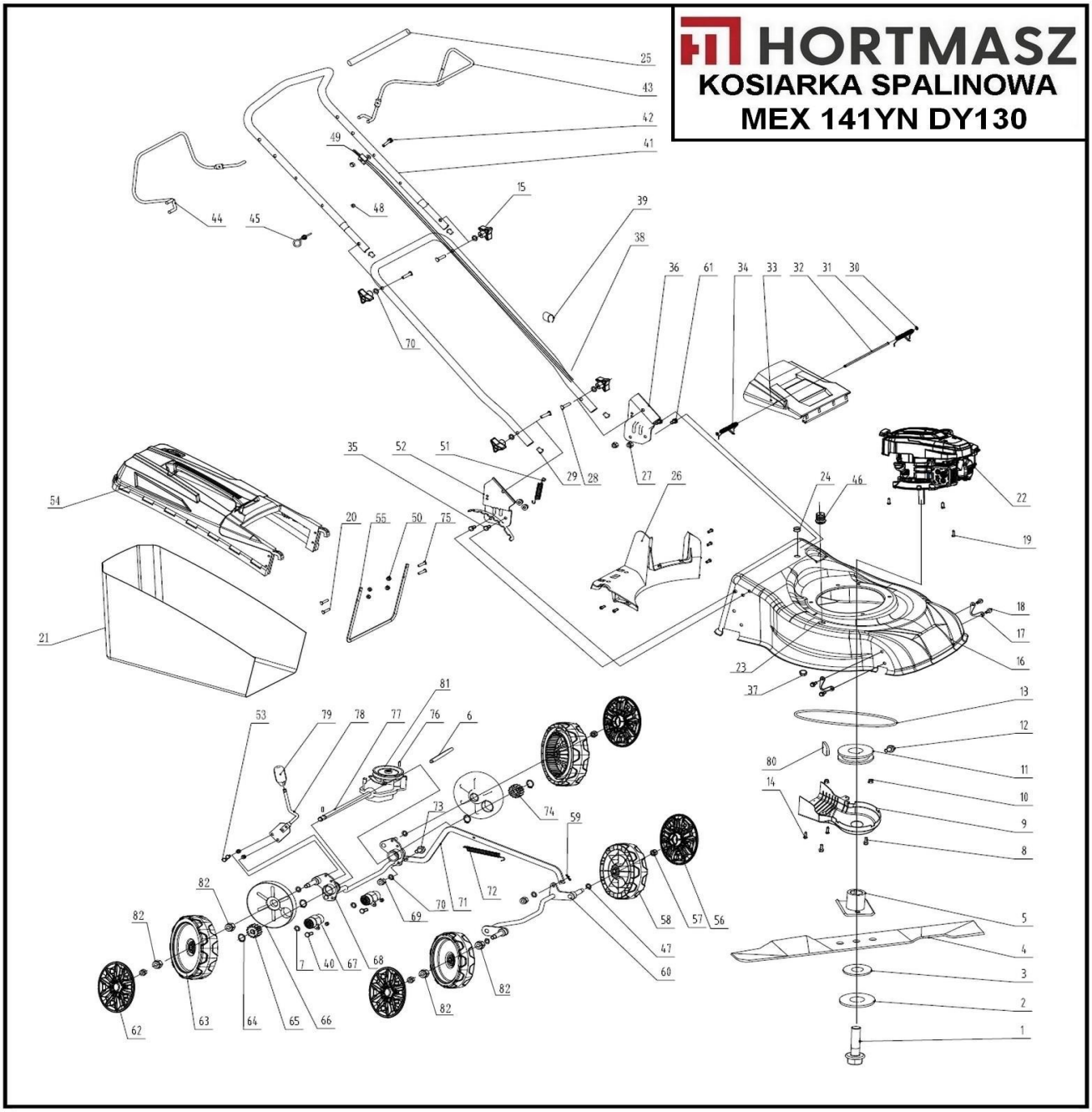

NUMER CZĘŚCI	NUMER KATALOGOWY	NAZWA CZĘŚCI

KATALOG CZĘŚCI

HORTMASZ

1	91221	ŚRUBA NOŻA GT 150NKS, GT 153NBKS, GT 153NEKS, HKS 253NE, HKS 753NB, HKS 753NBE, HKS 246N, HKS 246N1, HKS 246NE, GT 146NKS, GT 146NEKS, GT 153NKS, HKS 650N1, 3/8-24UNFX38
2	94042	PODKŁADKA NOŻA GT 150NKS, GT 153NBKS, GT 153NEKS, HKS 753NB, HKS 753NBE, HKS 246N, HKS 246N1, HKS 246NE, GT 146NKS, GT 146NEKS, GT 153NKS, HKS 650N1 MET.
3	602001	PODKŁADKA NOŻA GT 150NKS, GT 153NBKS, GT 153NEKS, HKS 753NB, HKS 753NBE, HKS 246N, HKS 246N1, HKS 246NE, HKS 246NE, GT 146NKS, GT 146NEKS, GT 153NKS, HKS 650N1 PLAST.
4	602005	NÓŻ TNĄCY HXKS 141YN DY130, MEX 141Y DY130, MEX 141YN DY130 (p.16)
5	602057	UCHWYT NOŻA GT 146NEKS, GT 146NKS, HKS 246N1 Z WPUSTEM NA STAŁE, 602003
6	599601	BLASZKA MOCUJĄCA GT 150NKS, GT 153NBKS, HKS 753NB, HKS 753NBE, HKS 246N, HKS 246N1, HKS 246NE, HKS 253NE, GT 146NKS, GT 146NEKS, GT 153NKS, HKS 650N1
7	94067	PODKŁADKA OSI NAPĘDU HXKS 141YN DY130, HXKS 146YN BY450, MEX 141YN DY130
9	606108	OSŁONA PASKA KLINOWEGO HXKS 141YN DY130, MEX 141YN DY130
11	606011	KOŁO PASOWE NA WAŁ GT 150NKS, GT 153NBKS, GT 153NEKS, HKS 753NB, HKS 753NBE, HKS 246N, HKS 246N1, HKS 246NE, HKS 253NE, GT 146NKS, GT 146NEKS, GT 153NKS, HKS 650N1
13	Z686	PASEK KLINOWY JL43Z, HXKS 141YN DY130, MEX 141YN DY130, (Z-686), 606054
15	605098-335	NAKRĘTKA RĘKOJEŚCI HXKS 141YN DY130, HXKS 146YN BY450, HXKS 151YN DY200, HXKS 151YNE DY200, MEX 141Y DY130, MEX 141YN DY130, MEX 146YNE DY150, (MOTYLEK)
16	601044-526	KORPUS KOSIARKI HXKS 141YN DY130, MEX 141YN DY130
17	606338	WSPORNIK OSI KÓŁ PRZÓD HXKS 141YN DY130, HXKS 146YN BY450, MEX 141Y DY130, MEX 141YN DY130
19	92150	ŚRUBA DO PRZYKRĘCANIA SILNIKA GT 150NKS, GT 153NKS, GT 153NEKS, GT 153NBKS, GT 146NKS, GT 146NEKS, HKS 246N1, HKS 246NE, HKS 253NE
21	604097-325A	POJEMNIK NA TRAWĘ HXKS 141YN DY130, MEX 141Y DY130, MEX 141YN DY130
22	220001300934	SILNIK SPALINOWY DV 130-02 (MEX 141YN DY130)
23	94072	ORING KRÓĆCA WĘŻA GT 150NKS, GT 153NBKS, GT 153NEKS, HKS 753NB, HKS 753NBE, GT 146NKS, GT 146NEKS, GT 153NKS, HKS 650N1, HKS 253NE
26	604038	OBUDOWA PLASTIKOWA HXKS 141YN DY130, MEX 141YN DY130

28	91868	ŚRUBA RĘKOJEŚCI HKS 246N, HKS 246N1, HKS 246NE, HWS 340, HWS 350, GT 146NKS, GT 146NEKS M8x45
30	94036	PIERŚCIEŃ ZAB. BOLEC RĘKOJEŚCI GT 150NKS, GT 153NEKS, GT 153NBKS, HKS 753NB, HKS 753NBE, HKS 246N, HKS 246N1, HKS 246NE, HKS 253NE, GT 146NKS, GT 146NEKS, GT 153NKS, HKS 650N1
31	604098	SPRĘŻYNA KLAPKI KOSZA HXKS 141YN DY130, MEX 141Y DY130, MEX 141YN DY130, LEWA
33	604095-526	KLAPKA KOSZA HXKS 141YN DY130, MEX 141Y DY130, MEX 141YN DY130
34	604099	SPRĘŻYNA KLAPKI KOSZA HXKS 141YN DY130, MEX 141Y DY130, MEX 141YN DY130, PRAWA
37	90003	NAKRĘTKA KRÓĆCA WĘŻA GT 150NKS, GT 153NBKS, GT 153NEKS, HKS 753NB, HKS 753NBE, HKS 253NE, GT 146NKS, GT 146NEKS, GT 153NKS, HKS 650N1
38	605027-526	RĘKOJEŚĆ DOLNA HXKS 141YN DY130, MEX 141Y DY130, MEX 141YN DY130
41	605008-526	RĘKOJEŚĆ GÓRNA HXKS 141YN DY130, HXKS 146YN BY450, HXKS 151YN DY200, MEX 141Y DY130, MEX 141YN DY130
43	605010-335	DŹWIGNIA HAMULCA-PRĘT HXKS 141YN DY130, HXKS 146YN BY450, MEX 141Y DY130, MEX 141YN DY130
44	605015-010	DŹWIGNIA NAPĘDU-PRĘT GT 146NKS
46	601073	KRÓCIEC WĘŻA GT 150NKS, GT 153NBKS, GT 153NEKS, HKS 753NB, HKS 753NBE, HKS 253NE, GT 146NKS, GT 146NEKS, GT 153NKS, HKS 650N1
49	605057	LINKA NAPĘDU+HAMULCA HXKS 141YN DY130, MEX 141YN DY130
51	606438	SPREŻYNA NAPĘDU HXKS 141YN DY130, HXKS 146YN BY450, MEX 141YN DY130
54	604146-037	GÓRNA CZĘŚĆ KOSZA HXKS 141YN DY130, MEX 141Y DY130, MEX 141YN DY130
55	604096	STELAŻ KOSZA HXKS 141YN DY130, HXKS 141YN DY130, MEX 141YN DY130
56	606612-206	POKRYWKA KOŁA PRZÓD MEX 141Y DY130, MEX 141YN DY130, MEX 146YNE DY150
58	606541	KOŁO JEZDNE PRZÓD MEX 141Y DY130, MEX 141YN DY130, MEX 146YNE DY150
60	606433	OŚ KÓŁ PRZÓD HXKS 141YN DY130, MEX 141YN DY130
62	606613-206	POKRYWKA KOŁA TYŁ MEX 141Y DY130, MEX 141YN DY130, MEX 146YNE DY150
63	606547	KOŁO JEZDNE TYŁ MEX 141YN DY130, MEX 146YNE DY150, NAPĘDOWE
64	94049	PIERŚCIEŃ ZAB. OŚ NAPĘDU GT 150NKS, GT 153NBKS, GT 153NEKS, HKS 753NB, HKS 753NBE, GT 146NKS, GT 146NEKS, GT 153NKS, HKS 246N, HKS 246N1, HKS 246NE, HKS 253NE, HKS 650N1
65	606299	ZĘBATKA NAPĘDU PRAWA GT 146NEKS, GT 146NKS, GT 153NKS, HKS 650N1

66	606008	OSŁONA WEW. KOŁA TYŁ HXKS 141YN DY130, HXKS 146YN BY450, MEX 141YN DY130, MEX 146YNE DY150
67	606421	TULEJA OSI NAPĘDU HXKS 141YN DY130, HXKS 146YN BY450, MEX 141YN DY130
68	606344	OŚ KÓŁ TYŁ HXKS 141YN DY130, MEX 141YN DY130
71	603024-335	CIĘGNO REG. WYS. KOSZ. HXKS 141YN DY130, MEX 141YN DY130
72	603062	SPRĘŻYNA REG. WYS. KOSZENIA HKS 246N, HKS 246N1, HKS 246NE, GT 146NKS, GT 146NEKS
74	606298	ZĘBATKA NAPĘDU LEWA GT 146NEKS, GT 146NKS, GT 153NKS, HKS 650N1
76	606300	KOŁEK NAPĘDU GT 146NEKS, GT 146NKS, GT 153NKS, HKS 650N1
77	606082	NAPĘD HXKS 141YN DY130, MEX 141YN DY130
78	603108	DŹWIGNIA REG. WYS. KOSZ. MEX 141Y DY130, HXKS 141YN DY130, HXKS 146YN BY450, MEX 141YN DY130, 603136
79	603003-335	UCHWYT DŹWIGNI REG. WYS. KOSZ. HXKS 141YN DY130, HXKS 146YN BY450, MEX 141Y DY130, MEX 141YN DY130, (GAŁKA)
80	296501	WPUST KOŁA PASOWEGO NA WAŁ GT 150NKS, GT 153NBKS, GT 153NEKS, HKS 753NB, HKS 753NBE, HKS 246N, HKS 246N1, HKS 246NE, HKE 253NE, GT 146NKS, GT 146NEKS, GT 153NKS, HKS 650N1, 18 mm x 5,5 mm x 4 mm

KATALOG CZĘŚCI